Linearantrieb mit mechanischer Netzausfallsicherung und EX-Zulassung

PSF-EX

Federrückstellung

2 kN
Min. Stellkraft)[1]

0,9 mm/s
Stellgeschwindigkeit

5 - max. 40 mm
Hub

Stellungsregler integriert

Regelantrieb
Klasse C
nach DIN EN ISO 22153

Schutzart IP65
nach EN 60529

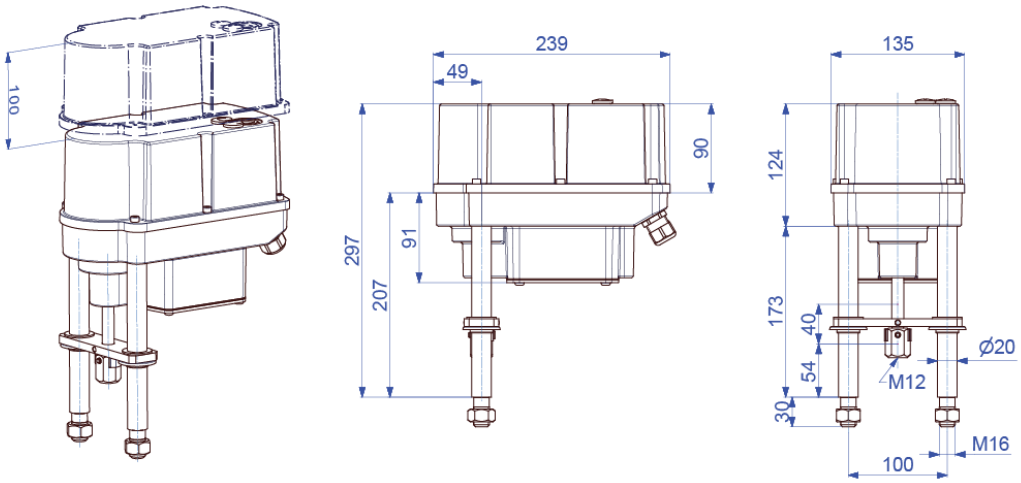

Gewicht: ca. 7,2 kg ohne Zubehör

Stellgeschwindigkeit	0,9 mm/s (Motorbetrieb) | 1,1 mm/s (Notschluss mit Feder))[3]	
Gerätekategorie	II 2G | II 2D	
EU-Baumusterprüfbescheinigung	**TPS 22 ATEX 110398 0002 X**	
ATEX Klassifikation Gase	Ex db eb IIC T6/T4 Gb | Ex h db eb IIC T6/T4 Gb	
ATEX Klassifikation Stäube	Ex tb IIIC T80°C/T100°C Db | Ex h tb IIIC T80°C/T100°C Db	
IECEx CoC	**IECEx TPS 22.0019X**	
IECEx Klassifikation Gase	Ex db eb IIC T6/T4 Gb	
IECEx Klassifikation Stäube	Ex tb IIIC T80°C/T100°C Db	
Spannungsversorgung [V]	**100-240 VAC 1~**	**24 VAC/DC**
Frequenz [Hz]	50 - 60	50 - 60
Bemessungsstrom [A]	0,12 - 0,24	1,2 / 0,6
max. Strom [A]	0,12 - 0,24	1,2 / 0,6
Leistungsaufnahme)[2] [W]	16,5	16,5 / 14,5
Betriebsart IEC 60034-1,8	S2 30 min / S4 50% ED - 1200c/h	

PSF-402.1-EX 2 kN

Standard	Beschreibung
zul. Umgebungstemperatur [°C]	-10°C ≤ Ta ≥ +40°C (T6) /+60°C (T4)
Motorschutz	elektronische Motorstromüberwachung mit Sicherheitsabschaltung
Überspannungskategorie	II
Ein-/Ausgangssignale	0-20 mA, 4-20 mA, 0-10 V, 2-10 V auswählbar
Binäre Ansteuerung	24 - 230 VAC & 24 VDC für Stellbetrieb AUF/ZU
Stellungsregler	integriert, Totband von 0,6% vom Eingangsbereich, Endlagennutzung
Automatische Inbetriebnahme	Erkennung der Endlage(n), sowie Normierung der Soll-/Ist-Werte
Überwachungsfunktion	Stellkraft, Sollwert, Antriebstemperatur, Spannungsversorgung
Kabelverschraubungen	2 Stk. M 20 x 1,5 und 1 Stk. M 16 x 1,5
Notschlusswirkrichtung	Spring Extend (SE) - Feder fährt Antriebsspindel AUS **oder** Spring Retract (SR) - Feder fährt Antriebsspindel EIN

Grundausstattung

)[1] = zulässige, durchschnittliche Stellkraft über den gesamten Verfahrweg max. 50% des angegebenen Wertes
)[2] = bei max. Stellkraft
)[3] = Stellgeschwindigkeit +/- 10%

Technische Daten

Elektrischer Anschluss

24V AC/ DC

GND	Set Value	Feedback	L/+ OPEN	Com	L/+ CLOSE	24VAC/DC Power Supply	
						V-	V+
8	7	6	5	4	3	2	1

100-240V AC

GND	Set Value	Feedback	L/+ OPEN	Com	L/+ CLOSE	100-240VAC Power Supply	
						V-	V+
8	7	6	5	4	3	2	1

Ventilanschluss

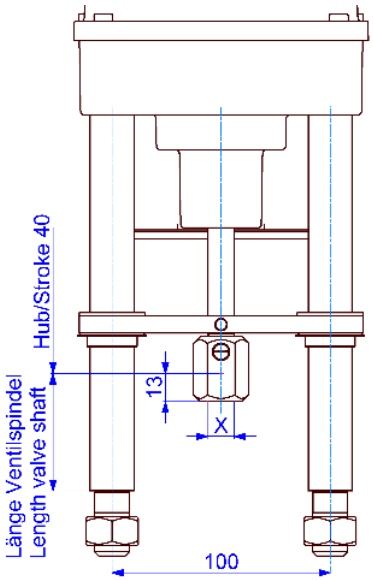

Anschlussgewinde X

M8	Optional
M10	Optional
M12	**Standard**

Feingewinde und andere Größen auf Anfrage!

Einbaulage

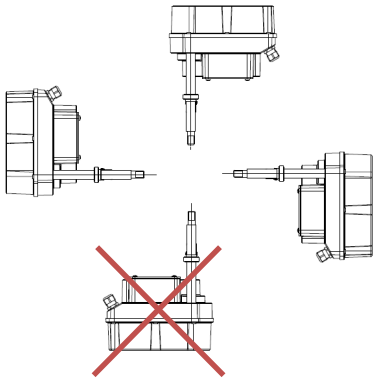

Zubehör / Optionen

Erhöhte IP Schutzart	IP	Erhöhung der Schutzart auf IP 67
Diagnose-Kit		Diagnose-Kit PSF mit Software und USB-Datenkabel

Weitere Informationen und Zubehör finden Sie auf unserer Website www.ps-automation.com!

Änderungen vorbehalten!